# SPLIT N

INSTRUÇÕES DE MONTAGEM
ASSEMBLY INSTRUCTIONS



**1**

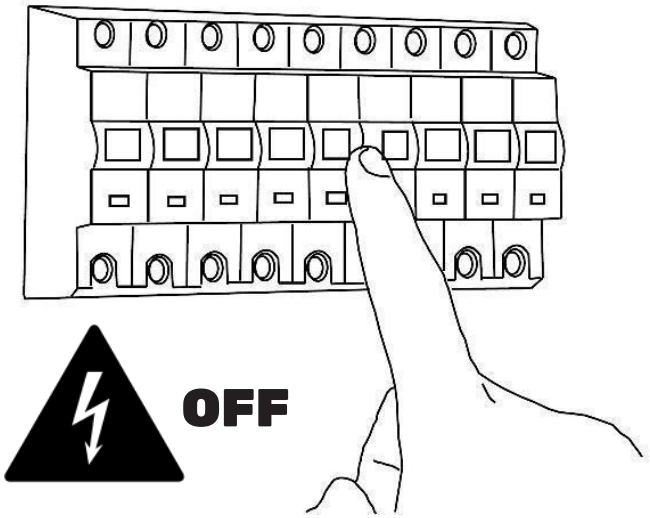


**2**

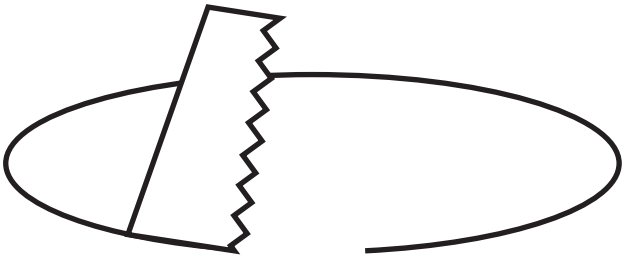

**verificar ficha técnica**
**check technical sheet**

**KATOA Lighting** Rua Dr. Manuel Ramos, 285, Pavillhão E
4415-456 Grijó, Vila Nova de Gaia
Portugal

www.katoa.lighting
ola@katoa.lighting
+351 221 110 602

version 1

## 3

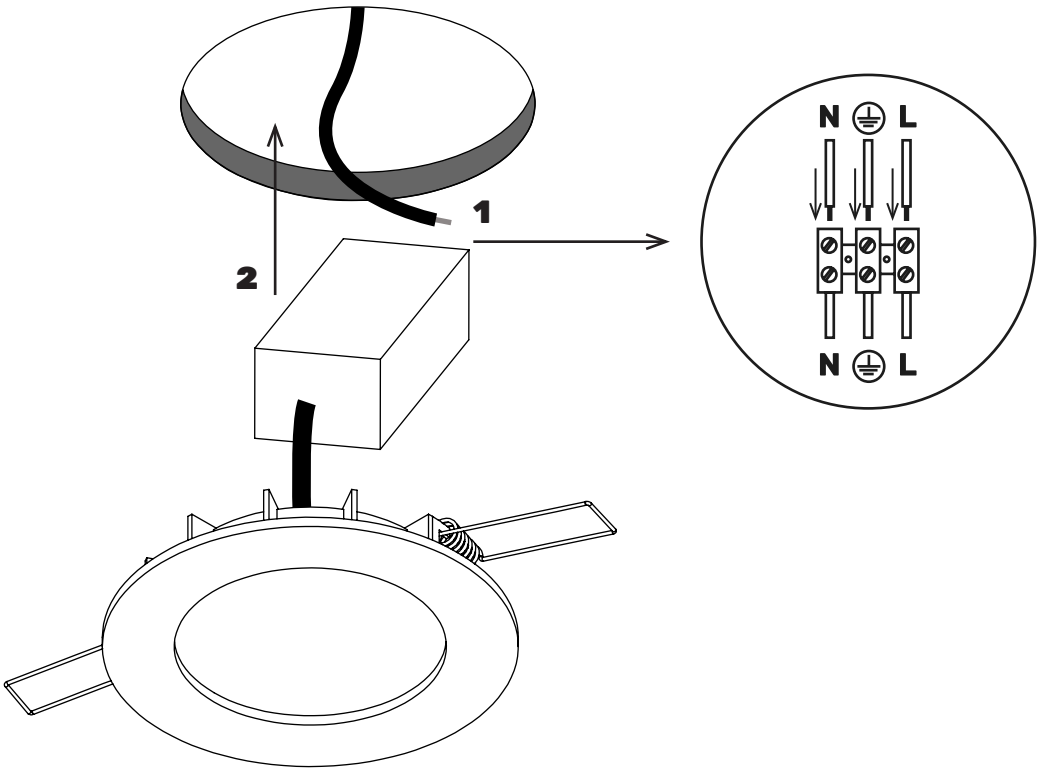


## 4

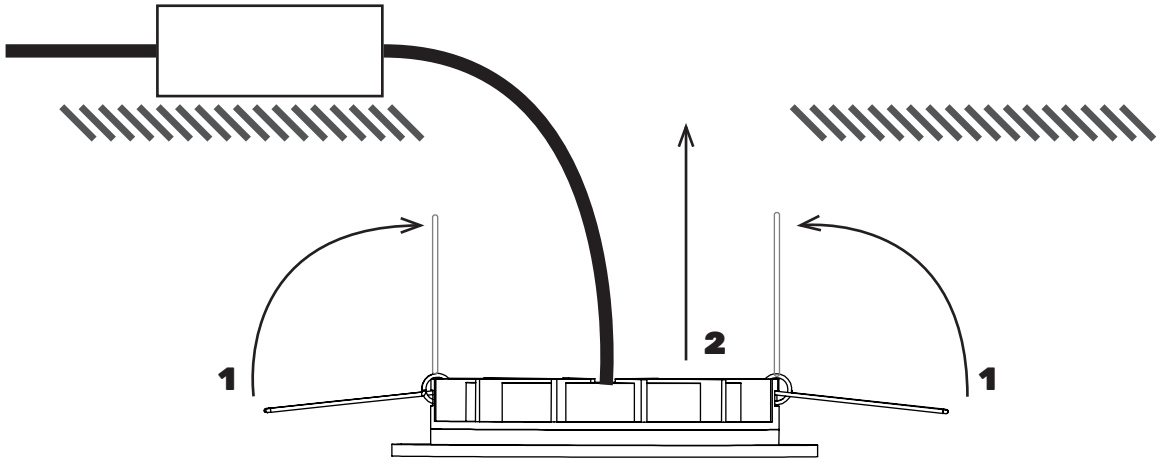


**KATOA Lighting** Rua Dr. Manuel Ramos, 285, Pavillhão E
4415-456 Grijó, Vila Nova de Gaia
Portugal

www.katoa.lighting
ola@katoa.lighting
+351 221 110 602