MSTUB Z15

INSTRUÇÕES DE MONTAGEM
ASSEMBLY INSTRUCTIONS



1

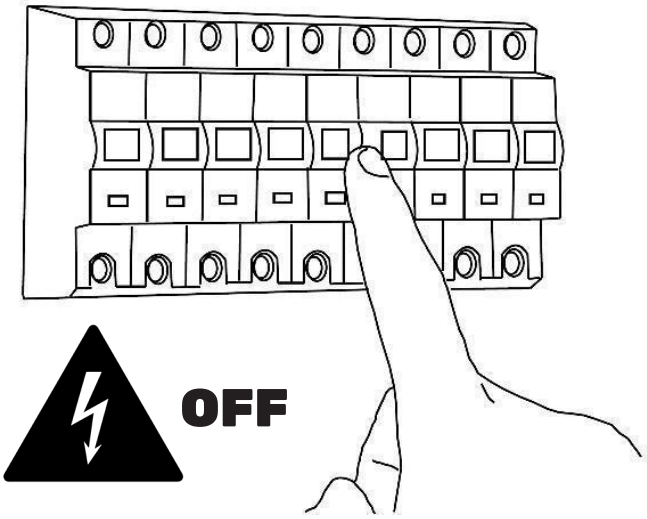

KATOA Lighting Rua Dr. Manuel Ramos, 285, Pavillhão E
4415-456 Grijó, Vila Nova de Gaia
Portugal

www.katoa.lighting
ola@katoa.lighting
+351 221 110 602

2

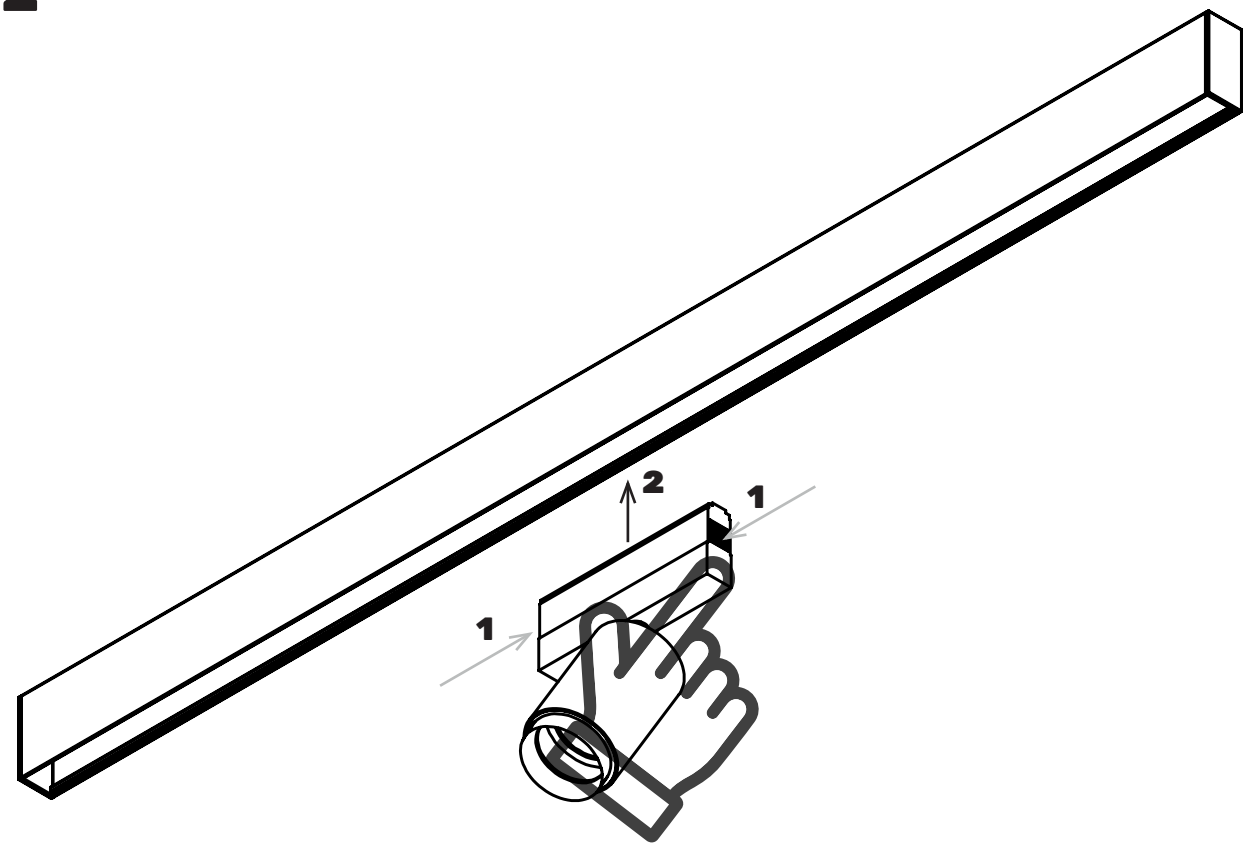

- pressionar sempre as patilhas de fixação laterais para montagem / desmontagem
- always press the side fixing tabs for assembly/disassembly

3

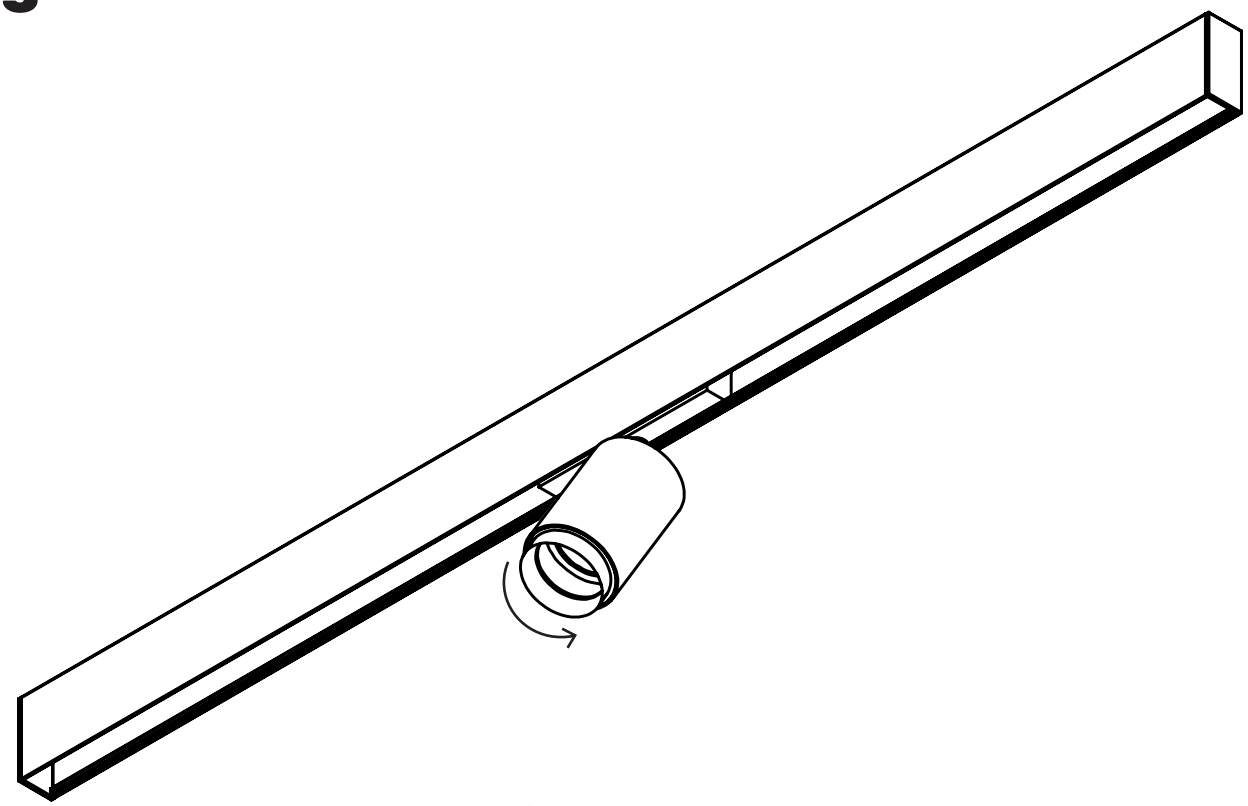

- rotação para definir o ângulo do feixe de luz: 15-45°
- rotation to define light beam angle: 15-45°

KATOA Lighting Rua Dr. Manuel Ramos, 285, Pavillhão E
4415-456 Grijó, Vila Nova de Gaia
Portugal

www.katoa.lighting
ola@katoa.lighting
+351 221 110 602