DOL Q T FICHA TÉCNICA

APLICAÇÃO ENCASTRADA

LED | 230V/50Hz | IP43

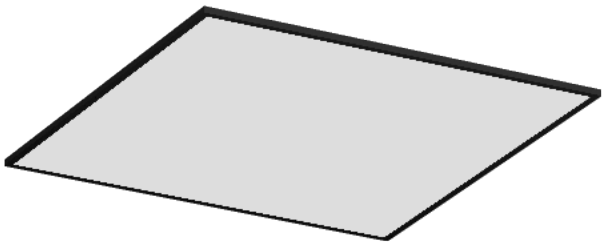

NORMAS: EN 60598-1, EN 60598-2-1

PxL

DESENHO TÉCNICO

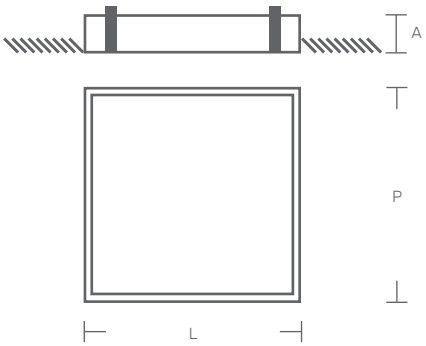

DESCRIÇÃO DE PRODUTO

Luminária quadrada LED para aplicação encastrada sem aba.
Corpo em alumínio extrudido revestido a epoxi poliester.
Difusor em policarbonato opalino.

FONTE DE LUZ

Driver LED, 220-240VAC-50/60Hz.
CRI>80, 65.000h de vida útil.
@L80, B10, Ta 25°C

COR DISPONÍVEL/ACABAMENTO

1-branco/ 2-preto/ 4-antracite/ 6- cinza/ 8-RAL

TEMPERATURA/COR DE LUZ DISPONÍVEL

TW

2700K/ 3000K/ 4000K/ 6500K/ TW

DIFUSOR DISPONÍVEL

0 -opalino

DRIVER DISPONÍVEL

1- HF - ON/OFF
2- DALI - Regulação de fluxo
4- W- Bluetooth / Wifi

DOL Q T

DIMENSÕES (mm)	POTÊNCIA (W)	FLUXO (lm)	CÓDIGO
220x220x80	16	2800	DOL22QT.016.LK.AED
320x320x80	8	1450	DOL32QT.008.LK.AED
320x320x80	18	2900	DOL32QT.018.LK.AED

KATOA
Everything is Lighting

Rua Dr. Manuel Ramos, 285 - Pavilhão E
4415-456 Grijó - Vila Nova de Gaia
Portugal

+351 221 110 602
ola@katoa.lighting
https://katoa.lighting/