SKY V OUT

FICHA TÉCNICA

APLICAÇÃO SUSPENSA

LED | 24V | IP40



NORMAS: EN 60598-1, EN 60598-2-1

DESENHO TÉCNICO

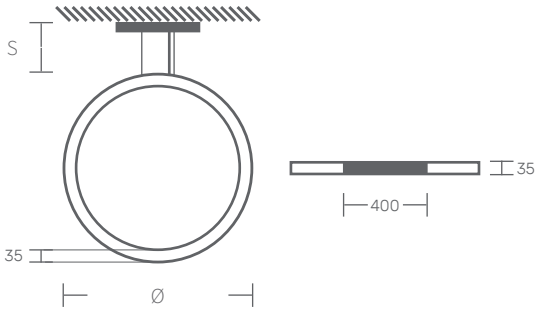

DESCRIÇÃO DE PRODUTO

Luminária circular LED para aplicação suspensa, luz externa.
Corpo em alumínio lacado.
Difusor em silicone opalino.

FONTE DE LUZ

Driver LED, 24V.
CRI>80, 50.000h de vida útil.

COR DISPONÍVEL/ACABAMENTO

1- branco/ 2-preto/ 4-antracite/ 6-cinza/ 8- RAL

TEMPERATURA/COR DE LUZ DISPONÍVEL

TW

2700K/ 3000K/ 4000K/ 6500K/ TW

DIFUSOR DISPONÍVEL

0 -opalino

DRIVER DISPONÍVEL

1- HF - ON/OFF
2- DALI - Regulação de fluxo
4 - W- Bluetooth / Wifi

SKY V OUT

DIMENSÕES (mm)	POTÊNCIA (W)	FLUXO (lm)	CÓDIGO
Ø625x35x35	29	3290	SKYVO.0620.LK.AED
Ø920x35x35	43	4880	SKYVO.0920.LK.AED
Ø1220x35x35	57	6470	SKYVO.1220.LK.AED
Ø1520x35x35	71	8070	SKYVO.1520.LK.AED

KATOA
Everything is Lighting

Rua Dr. Manuel Ramos, 285 - Pavilhão E
4415-456 Grijó - Vila Nova de Gaia
Portugal

+351 221 110 602
ola@katoa.lighting
https://katoa.lighting/

versão 1
112026