SHEL 10 FICHA TÉCNICA

APLICAÇÃO ENCASTRADA

LED COB | 230V /50Hz | IP44



NORMAS: EN 60598-1, EN 60598-2-1

75

DESENHO TÉCNICO

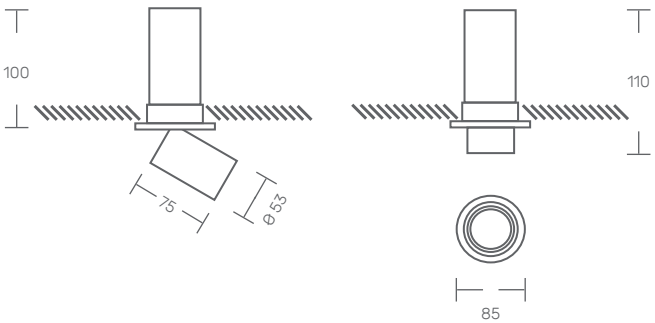

DESCRIÇÃO DE PRODUTO

Spotlight orientavél em dois eixos para aplicação encastrada.
Corpo em alumínio injetado, revestido a epoxi poliester.
Refletor em alumínio brilhante.

FONTE DE LUZ

LED COB, AC220-240V
CRI>90, FP>0.9
50.000h de vida útil

COR DISPONÍVEL/ACABAMENTO

1-branco / 2-preto

COR DISPONÍVEL/ACABAMENTO INTERIOR

preto

TEMPERATURA/COR DE LUZ DISPONÍVEL

2700K/ 3000K/ 4000K

DIFUSOR DISPONÍVEL

F - fosco

DRIVER DISPONÍVEL

1- HF - ON/OFF
2- DALI - Regulação de fluxo
3- 1-10V - Regulação de fluxo

SHEL 10

POTÊNCIA (W)	FLUXO (lm)	CÓDIGO
10	910	SHEL.010.LK.AED

KATOA
Everything is Lighting

Rua Dr. Manuel Ramos, 285 - Pavilhão E
4415-456 Grijó - Vila Nova de Gaia
Portugal

+351 221 110 602
ola@katoa.lighting
https://katoa.lighting/