PIE FICHA TÉCNICA

LUMINÁRIA DE PISO

LED | 230V/50Hz | IP40



NORMAS: EN 60598-1, EN 60598-2-1

DESENHO TÉCNICO

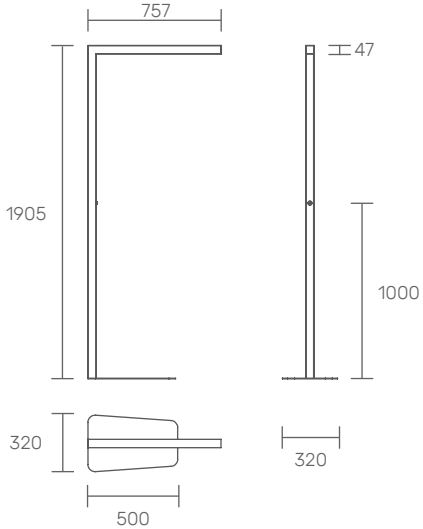

DESCRIÇÃO DE PRODUTO

Luminária LED para aplicação em piso com botão de regulação.
Corpo em alumínio injetado, termolacado.

FONTE DE LUZ

Driver LED, 220-240VAC-50/60Hz.
CRI>80, 100.000h de vida útil.
@L90, B10, Ta 25°.

COR DISPONÍVEL/ACABAMENTO

1-branco/ 2-preto/ 4-antracite/ 8-RAL

TEMPERATURA/COR DE LUZ DISPONÍVEL

2700K/3000K/4000K/6500K

DIFUSOR DISPONÍVEL

O -opalino / N -negro/ P -microprismático/
L - lente

DRIVER DISPONÍVEL

1- HF - ON/OFF
2 - DALI - Regulação de fluxo

PIE

POTÊNCIA (W)	FLUXO (lm)	CÓDIGO
20	3500	PIE.020.LK.AED

Possibilidade de linhas à medida - Sob consulta

KATOA
Everything is Lighting

Rua Dr. Manuel Ramos, 285 - Pavilhão E
4415-456 Grijó - Vila Nova de Gaia
Portugal

+351 221 110 602
ola@katoa.lighting
https://katoa.lighting/