NIVA FICHA TÉCNICA

APLICAÇÃO SUSPENSA

COB LED | 230V/50Hz | IP40



NORMAS: EN 60598-1, EN 60598-2-1

DESENHO TÉCNICO

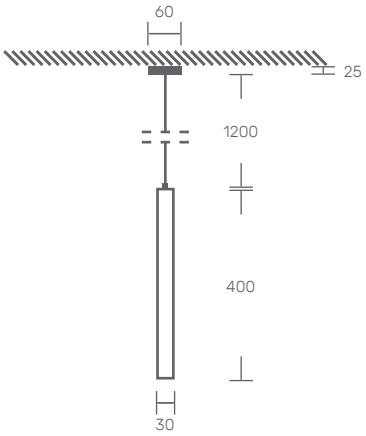

DESCRIÇÃO DE PRODUTO

Luminária para aplicação suspensa.
Corpo em alumínio lacado.

FONTE DE LUZ

LED 5W
Driver LED, 20-240VAC - 50/60Hz.
CRI>90.

COR DISPONÍVEL/ACABAMENTO

2-preto

TEMPERATURA/COR DE LUZ DISPONÍVEL

2700K/ 3000K/ 4000K

DIFUSOR DISPONÍVEL

T - transparente

DRIVER DISPONÍVEL

1- HF - ON/OFF
2- DALI - Regulação de fluxo
3- 1-10V - Regulação de fluxo

FLORÃO DISPONÍVEL



SU - Saliente no teto (standard)
E - Encastrado no teto

NIVA

POTÊNCIA (W)	FLUXO (lm)	CÓDIGO
5	420	NIVA.005.LK.2ET

KATOA
Everything is Lighting

Rua Dr. Manuel Ramos, 285 - Pavilhão E
4415-456 Grijó - Vila Nova de Gaia
Portugal

+351 221 110 602
ola@katoa.lighting
https://katoa.lighting/