MSLEN O FICHA TÉCNICA

APLICAÇÃO SALIENTE

LED | 48V | IP20



NORMAS: EN 60598-1, EN 60598-2-1

DESENHO TÉCNICO

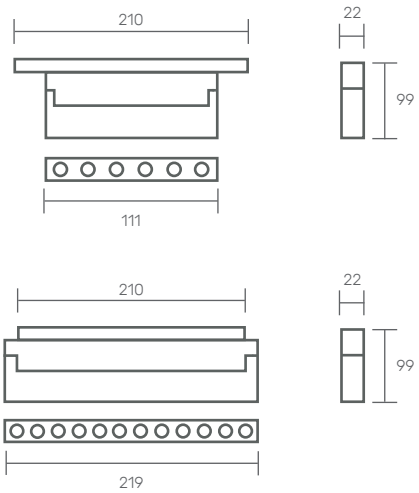

DESCRIÇÃO DE PRODUTO

Luminária LED para aplicação em calha MAG SLIM saliente ou encastrada e MAG SLIM SMALL.
Corpo em alumínio.

FONTE DE LUZ

Driver LED, 48V.
CRI>90, 50.000h de vida útil.

COR DISPONÍVEL/ACABAMENTO

1-branco/ 2-preto

TEMPERATURA/COR DE LUZ DISPONÍVEL

3000K

TAMPA LENTE DISPONÍVEL

N -negro

DRIVER DISPONÍVEL

2- DALI - Regulação de fluxo

MSLEN O

DIMENSÕES (mm)	POTÊNCIA (W)	FLUXO (lm)	CÓDIGO
111x22x99	6	750	MSLENO.006.L3.A2T
219x22x99	12	1499	MSLENO.012.L3.A2T

KATOA
Everything is Lighting

Rua Dr. Manuel Ramos, 285 - Pavilhão E
4415-456 Grijó - Vila Nova de Gaia
Portugal

+351 221 110 602
ola@katoa.lighting
https://katoa.lighting/