MIRO
FICHA TÉCNICA

APLICAÇÃO ENCASTRADA

LED | 230V/50Hz | IP44



NORMAS: EN 60598-1, EN 60598-2-1

83

DESENHO TÉCNICO

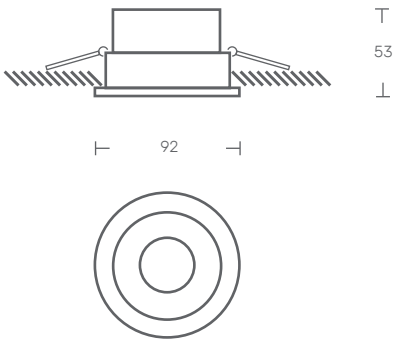

DESCRIÇÃO DE PRODUTO

Luminária LED para aplicação encastrada, com aba.
Corpo em alumínio lacado a epoxy poliester.
Luminária orientável.

FONTE DE LUZ

LED 8W
Driver LED, 20-240VAC - 50/60Hz.
CRI>90, PF>0.9, 50.000h de vida útil.

COR DISPONÍVEL/ACABAMENTO

1-branco/ 2-preto/ 8-RAL

TEMPERATURA/COR DE LUZ DISPONÍVEL

2700K/ 3000K/ 4000K

DIFUSOR DISPONÍVEL

T - transparente

DRIVER DISPONÍVEL

1- HF - ON/OFF
2- DALI - Regulação de fluxo
3- 1-10V - Regulação de fluxo

MIRO

POTÊNCIA (W)	FLUXO (lm)	CÓDIGO
8	925	MIRO.008.LK.AET

KATOA
Everything's Lighting

Rua Dr. Manuel Ramos, 285 - Pavilhão E
4415-456 Grijó - Vila Nova de Gaia
Portugal

+351 221 110 602
ola@katoa.lighting
https://katoa.lighting/