DONUT
FICHA TÉCNICA

APLICAÇÃO SUSPENSA

LED | 230V/50Hz | IP40

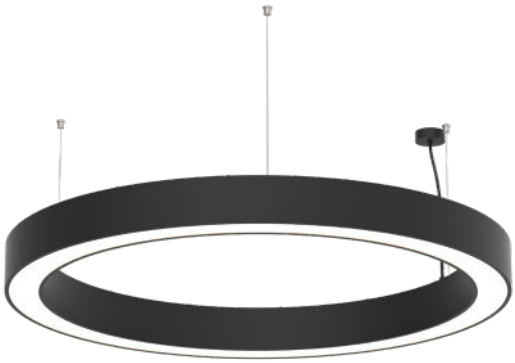

NORMAS: EN 60598-1, EN 60598-2-1

DESENHO TÉCNICO

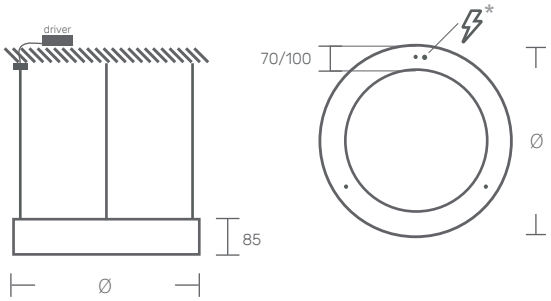

* alimentação elétrica

DESCRIÇÃO DE PRODUTO

Luminária circular LED para aplicação suspensa.
Corpo em alumínio lacado.
Difusor em policarbonato opalino.

FONTE DE LUZ

Driver LED, 220-240V / 50-60Hz.
CRI>80, 80.000h de vida útil.
@L90, B10, Ta 25°.

COR DISPONÍVEL/ACABAMENTO



1- branco/ 2-preto/ 4-antracite/ 6-cinza/
8- RAL

TEMPERATURA/COR DE LUZ DISPONÍVEL



2700K/ 3000K/ 4000K/ 6500K/ TW

DIFUSOR DISPONÍVEL



O -opalino

DRIVER DISPONÍVEL

1- HF - ON/OFF
2- DALI - Regulação de fluxo
3- 1-10V - Regulação de fluxo

FLORÃO DISPONÍVEL



SU - Saliente no teto (standard)
E - Encastrado no teto
SU 2 - Saliente ao centro (c/ caixa para driver)

DONUT

DIMENSÕES (mm)	POTÊNCIA (W)	FLUXO (lm)	CÓDIGO
Ø620x70x85	46	8050	D70.0620.LK.AED
Ø930x70x85	76	13300	D70.0930.LK.AED
Ø1200x70x85	100	17500	D70.1200.LK.AED
Ø1520x70x85	128	22400	D70.1520.LK.AED
Ø620x100x85	46	8050	D100.0620.LK.AED
Ø930x100x85	76	13300	D100.0930.LK.AED
Ø1200x100x85	100	17500	D100.1200.LK.AED
Ø1520x100x85	128	22400	D100.1520.LK.AED

KATOA
Everything is Lighting

Rua Dr. Manuel Ramos, 285 - Pavilhão E
4415-456 Grijó - Vila Nova de Gaia
Portugal

+351 221 110 602
ola@katoa.lighting
https://katoa.lighting/