MTUB H17

INSTRUÇÕES DE MONTAGEM
ASSEMBLY INSTRUCTIONS



1

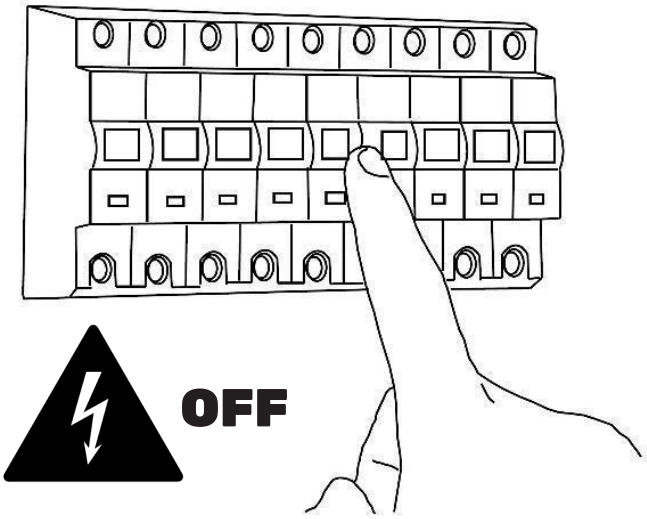

KATOA Lighting Rua Dr. Manuel Ramos, 285, Pavillhão E
4415-456 Grijó, Vila Nova de Gaia
Portugal

www.katoa.lighting
ola@katoa.lighting
+351 221 110 602

2

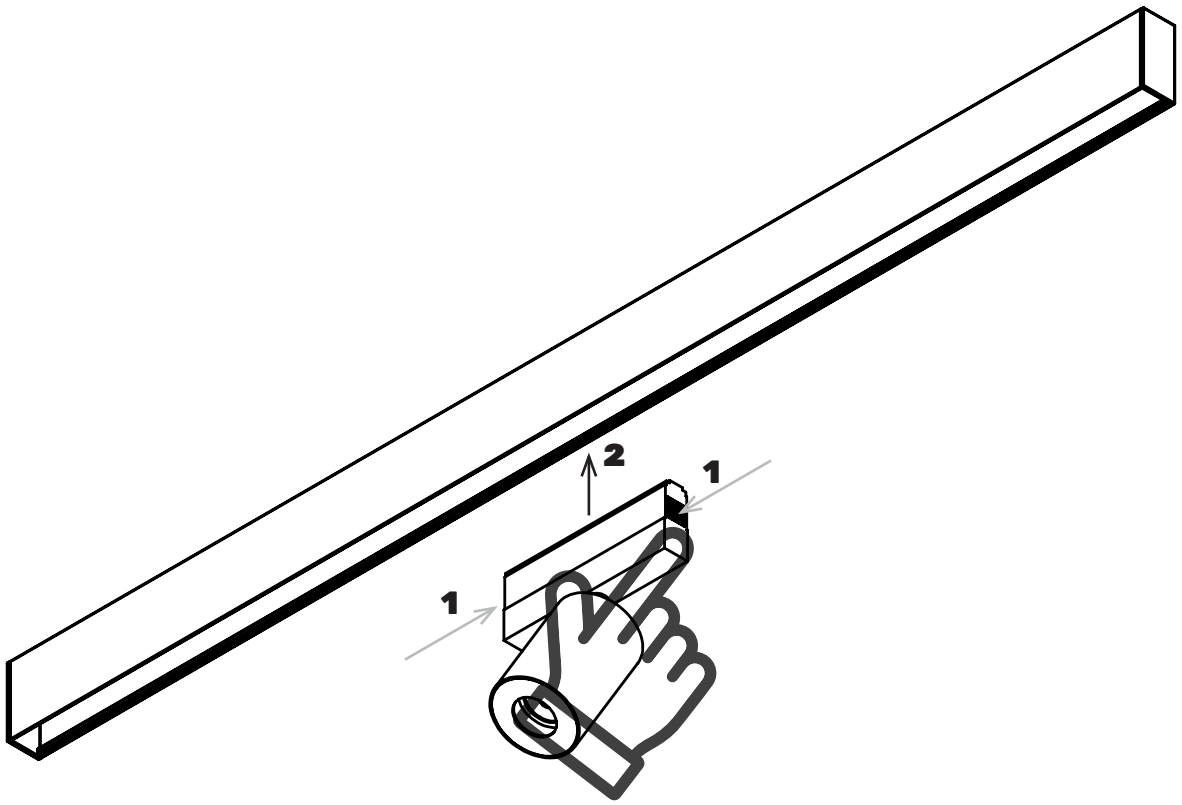

- pressionar sempre as patilhas de fixação laterais para montagem / desmontagem
- always press the side fixing tabs for assembly/disassembly

KATOA Lighting Rua Dr. Manuel Ramos, 285, Pavillhão E
4415-456 Grijó, Vila Nova de Gaia
Portugal

www.katoa.lighting
ola@katoa.lighting
+351 221 110 602