# MAG S

INSTRUÇÕES DE MONTAGEM
ASSEMBLY INSTRUCTIONS

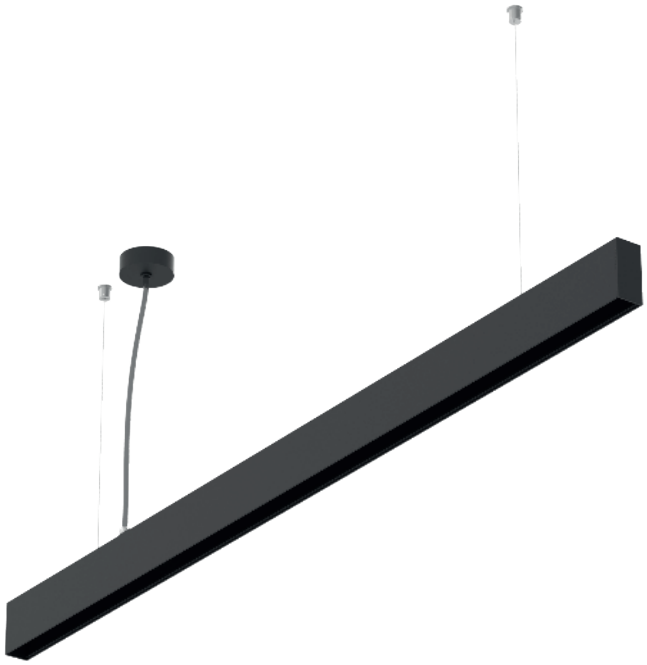

**1**

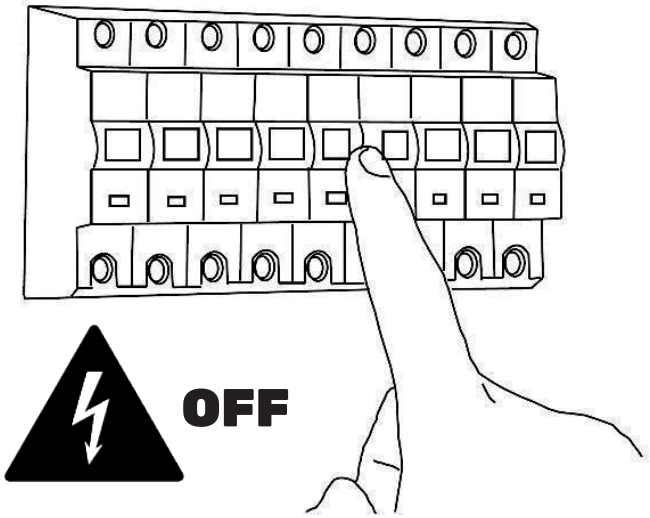


**2**

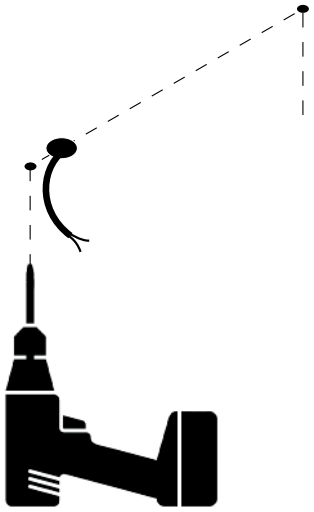

**KATOA Lighting** Rua Dr. Manuel Ramos, 285, Pavillhão E
4415-456 Grijó, Vila Nova de Gaia
Portugal

www.katoa.lighting
ola@katoa.lighting
+351 221 110 602

version 2

## 3

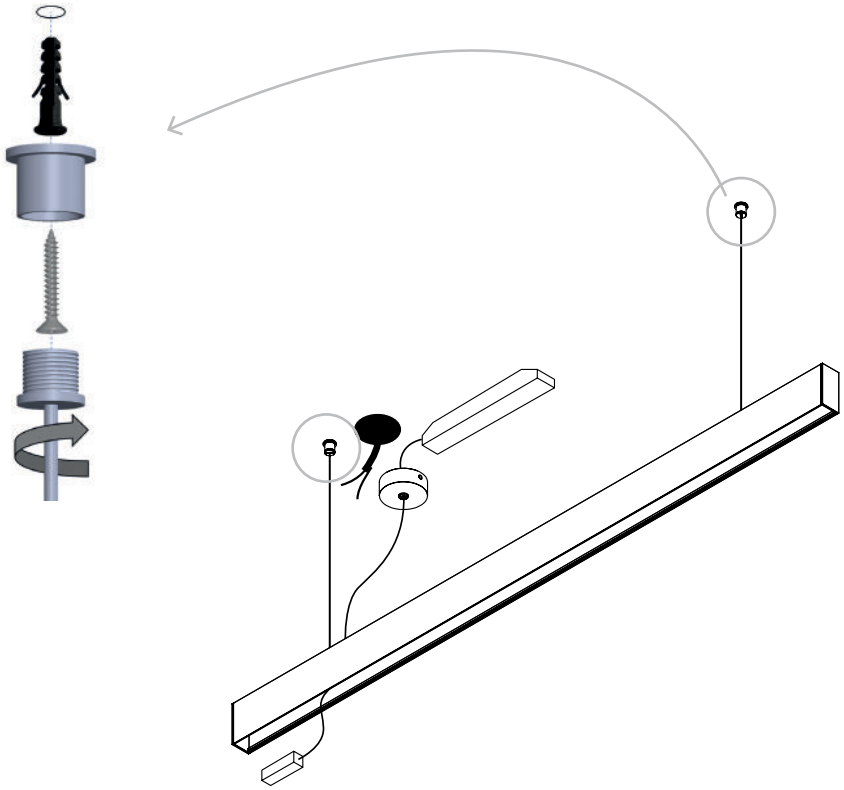

## 4

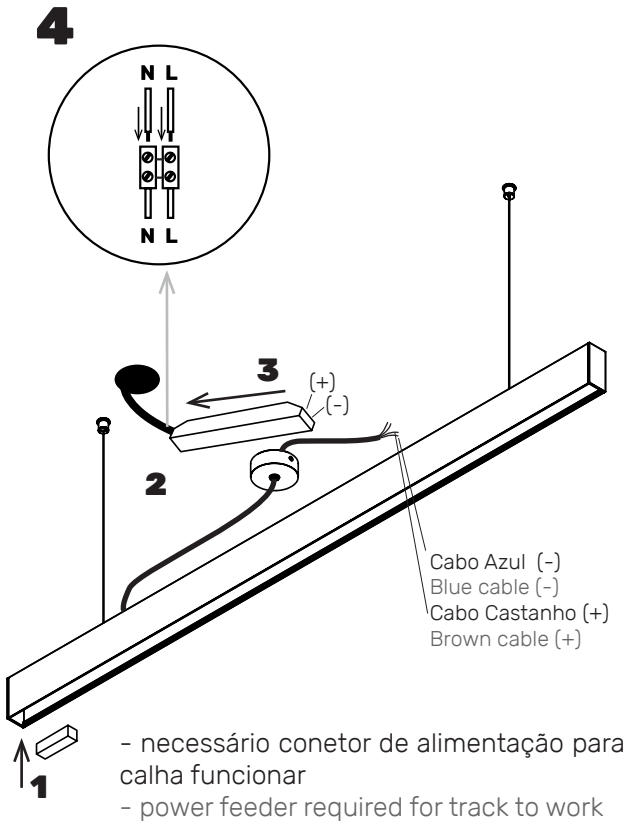


- necessário conetor de alimentação para a calha funcionar
- power feeder required for track to work

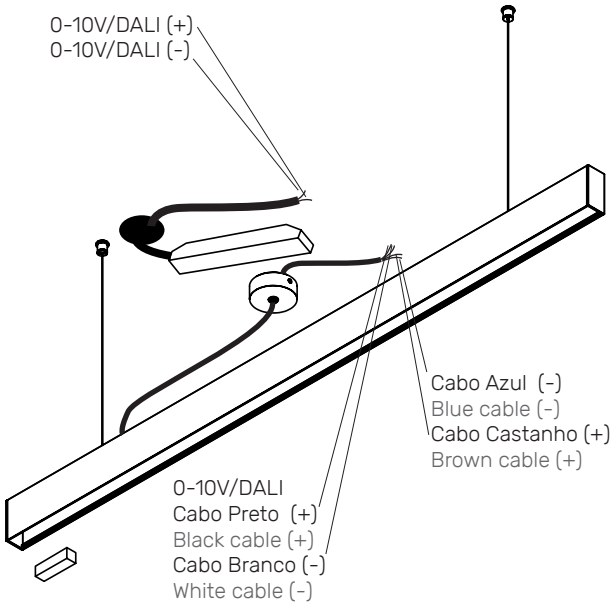


## LIGAÇÃO ON/OFF

## LIGAÇÃO DALI

**KATOA Lighting** Rua Dr. Manuel Ramos, 285, Pavillhão E
4415-456 Grijó, Vila Nova de Gaia
Portugal

www.katoa.lighting
ola@katoa.lighting
+351 221 110 602

version 2

## 5

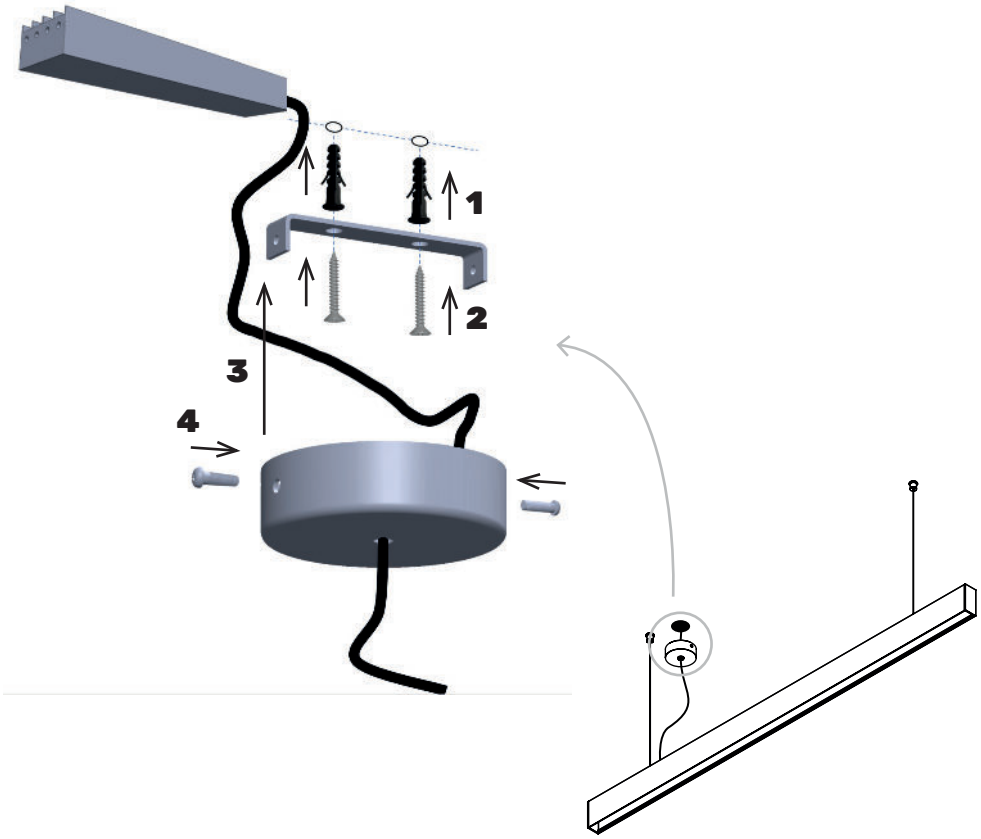


## 6

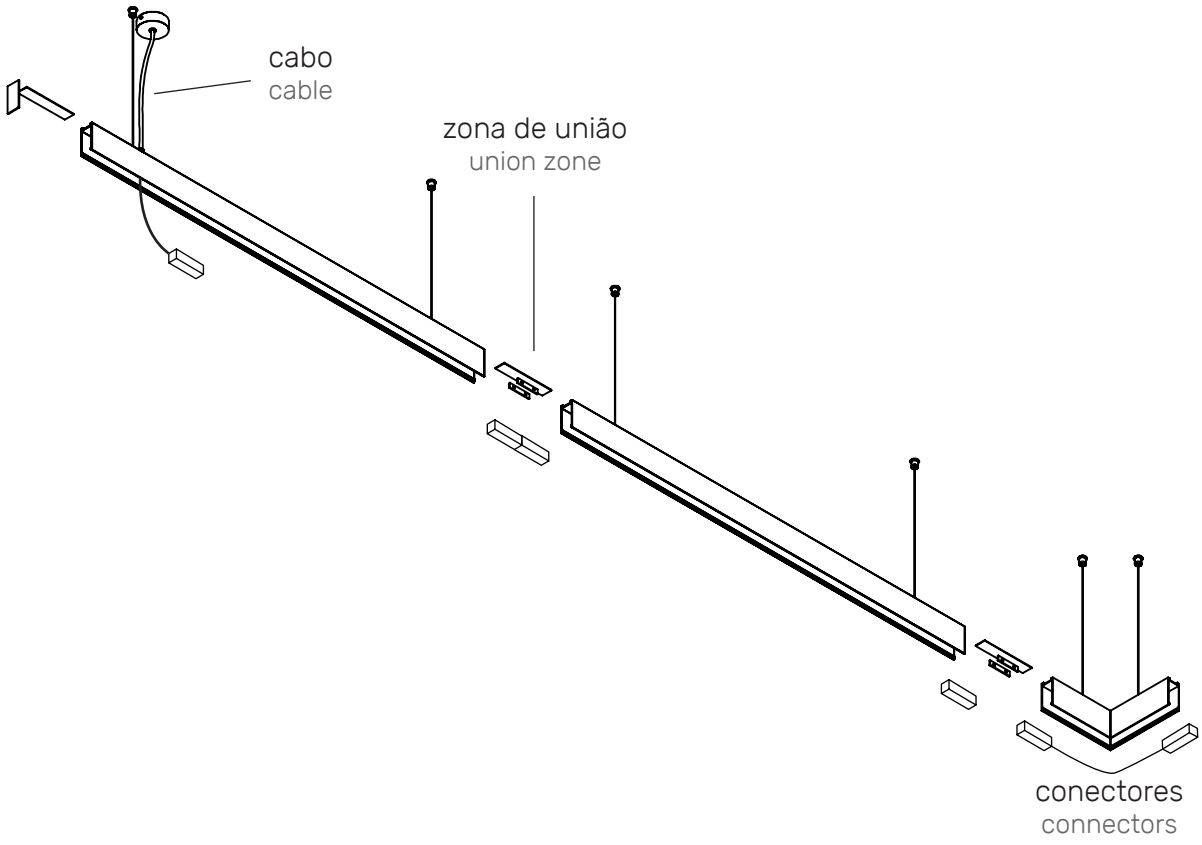


**KATOA Lighting** Rua Dr. Manuel Ramos, 285, Pavillhão E
4415-456 Grijó, Vila Nova de Gaia
Portugal

www.katoa.lighting
ola@katoa.lighting
+351 221 110 602