EME E

FICHA TÉCNICA

APLICAÇÃO ENCASTRADA

LED | 230V/50Hz | IP40 | IK04



NORMAS: EN 60598-1, EN 60598-2-1, EN 60598-2-22

1-3h

273x52

DESENHO TÉCNICO

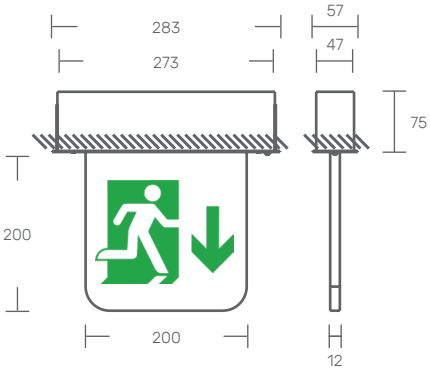

DESCRIÇÃO DE PRODUTO

Luminária LED de saída de emergência com pictograma gravado a laser em acrílico cristalino. Corpo em alumínio extrudido lacado a epoxy poliester, para aplicação encastrada, com aba.
Modo de funcionamento permanente e não-permanente.
Bateria integrada com autonomia de 1h ou 3h em modo de emergência.

FONTE DE LUZ

LED, 220-240VAC-50/60Hz.
CRI>80, L80, B10, Ta25°C, 65.000h de vida útil.

COR DISPONÍVEL/ACABAMENTO

1-branco/ 2-preto/ 3-natural/ 4-antracite

TEMPERATURA/COR DE LUZ DISPONÍVEL

verde

DRIVER DISPONÍVEL

1- HF - ON/OFF

EME E

POTÊNCIA (W)	FLUXO (lm)	CÓDIGO
4	670	EMEE.004.LG.AED

KATOA
Everything is Lighting

Rua Dr. Manuel Ramos, 285 - Pavilhão E
4415-456 Grijó - Vila Nova de Gaia
Portugal

+351 221 110 602
ola@katoa.lighting
https://katoa.lighting/