EVO

FICHA TÉCNICA

APLICAÇÃO SALIENTE

LED | 230V/50Hz | IP40



NORMAS: EN 60598-1, EN 60598-2-1

DESENHO TÉCNICO

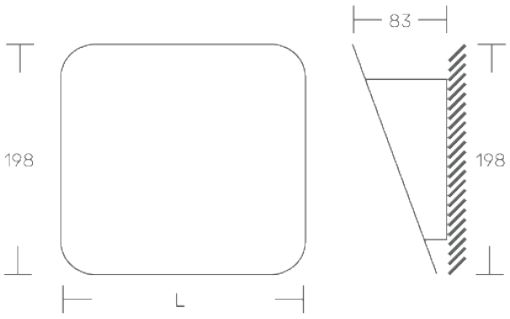

DESCRIÇÃO DE PRODUTO

Luminária LED com iluminação indireta para aplicação saliente na parede.
Difusor opalino.

FONTE DE LUZ

Driver LED, 220-240VAC - 50/60Hz
CRI>80, FP>0.9, 100.000h de vida útil
@L80, B10, Ta 25°C

COR DISPONÍVEL/ACABAMENTO

1-branco/ 2-preto/ 4-antracite/ 8-RAL

TEMPERATURA/COR DE LUZ DISPONÍVEL

TW

2700K/ 3000K/ 4000K/ 6500K/ TW

DIFUSOR DISPONÍVEL

0 -opalino

DRIVER DISPONÍVEL

1- HF - ON/OFF
2- DALI - Regulação de fluxo

EVO

DIMENSÕES (mm)	POTÊNCIA (W)	FLUXO (lm)	CÓDIGO
L 210x198	8	1400	EVO.008.LK.AED
L 350x198	16	2800	EVO.016.LK.AED
L 630x198	32	5600	EVO.032.LK.AED

Possibilidade de dimensões à medida - Sob consulta

KATOA
Everything is Lighting

Rua Dr. Manuel Ramos, 285 - Pavilhão E
4415-456 Grijó - Vila Nova de Gaia
Portugal

+351 221 110 602
ola@katoa.lighting
https://katoa.lighting/