BIC 90 A

FICHA TÉCNICA

APLICAÇÃO ENCASTRADA

LED | 230V/50Hz | IP20



NORMAS: EN 60598-1, EN 60598-2-1

83

DESENHO TÉCNICO

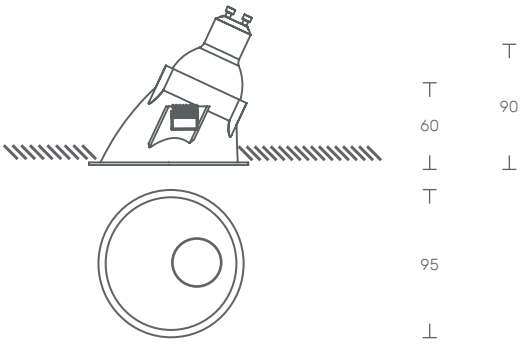

DESCRIÇÃO DE PRODUTO

Luminária LED assimétrica para aplicação encastrada, com aba.
Corpo em alumínio lacado a epoxy poliester.

FONTE DE LUZ

Lâmpada GU10
ou
COB LED
Driver LED, 220-240VAC-50/60Hz.
CRI>90, 35.000h de vida útil.

COR DISPONÍVEL/ACABAMENTO

1-branco/ 2-preto/ 4-antracite/ 6-cinza

TEMPERATURA/COR DE LUZ DISPONÍVEL

2700K/ 3000K/ 4000K

DIFUSOR DISPONÍVEL

X- sem difusor

DRIVER DISPONÍVEL

X- Sem driver
1- HF - ON/OFF
2- DALI - Regulação de fluxo

BIC 90 A - LED GU10

LED GU10	POTÊNCIA (W)	FLUXO (lm)	CÓDIGO
	6	600	BIC90A.006.LK.AED
	8	825	BIC90A.008.LK.AED
	-	-	BIC90A.000.LK.AED

BIC 90 A - COB LED

9	1100	BIC90A.009.LK.AED
12	1500	BIC90A.012.LK.AED

KATOA
Everything is Lighting

Rua Dr. Manuel Ramos, 285 - Pavilhão E
4415-456 Grijó - Vila Nova de Gaia
Portugal

+351 221 110 602
ola@katoa.lighting
https://katoa.lighting/