CUBE XS
FICHA TÉCNICA

APLICAÇÃO ENCASTRADA

LED | 230V/50Hz | IP20

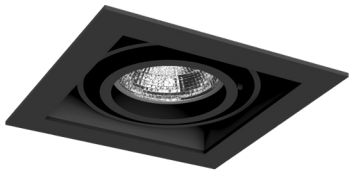

NORMAS: EN 60598-1, EN 60598-2-1

108x108

DESENHO TÉCNICO

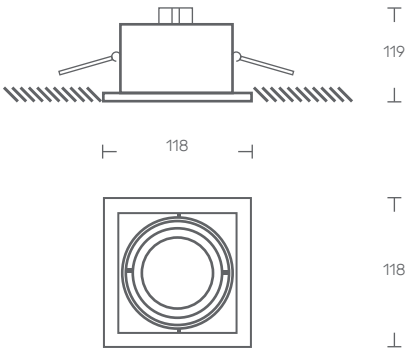

DESCRIÇÃO DE PRODUTO

Luminária LED orientável para aplicação encastrada, com aba.
Corpo em aço galvanizado.
Aro em alumínio lacado epoxy poliester.

FONTE DE LUZ

Lâmpada GU10

COR DISPONÍVEL/ACABAMENTO

1-branco/ 2-preto/ 4-antracite/ 6-cinza

COR DISPONÍVEL/ACABAMENTO INTERIOR

preto

TEMPERATURA/COR DE LUZ DISPONÍVEL

2700K/ 3000K/ 4000K

CUBE XS

LED GU10	POTÊNCIA (W)	FLUXO (lm)	CÓDIGO
	6	600	CUBEXS.006.LK.AED
	8	825	CUBEXS.008.LK.AED
	-	-	CUBEXS.000.LK.AED

KATOA
Everything is Lighting

Rua Dr. Manuel Ramos, 285 - Pavilhão E
4415-456 Grijó - Vila Nova de Gaia
Portugal

+351 221 110 602
ola@katoa.lighting
https://katoa.lighting/