CUBE 3 XS

FICHA TÉCNICA

APLICAÇÃO ENCASTRADA

LED | 230V/50Hz | IP20



NORMAS: EN 60598-1, EN 60598-2-1

305x108

DESENHO TÉCNICO

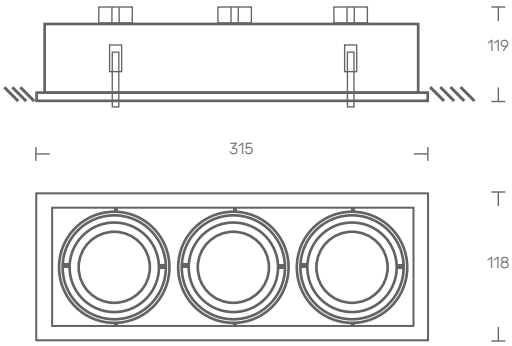

DESCRIÇÃO DE PRODUTO

Luminária LED orientável para aplicação encastrada, com aba.
Corpo em chapa de aço galvanizado lacada a epoxy poliester.
Aro em alumínio lacado a epoxy poliester.

FONTE DE LUZ

Lâmpada GU10

COR DISPONÍVEL/ACABAMENTO

1-branco/ 2-preto/ 4-antracite/ 6-cinza

COR DISPONÍVEL/ACABAMENTO INTERIOR

preto

TEMPERATURA/COR DE LUZ DISPONÍVEL

2700K/ 3000K/ 4000K

CUBE 3 XS

LED GU10	POTÊNCIA (W)	FLUXO (lm)	CÓDIGO
	3x6	3x600	CUBE3XS.006.LK.AED
	3x8	3x825	CUBE3XS.008.LK.AED
	-	-	CUBE3XS.000.LK.AED

KATOA
Everything is Lighting

Rua Dr. Manuel Ramos, 285 - Pavilhão E
4415-456 Grijó - Vila Nova de Gaia
Portugal

+351 221 110 602
ola@katoa.lighting
https://katoa.lighting/