# SCUTT 47 ID

INSTRUÇÕES DE MONTAGEM
ASSEMBLY INSTRUCTIONS

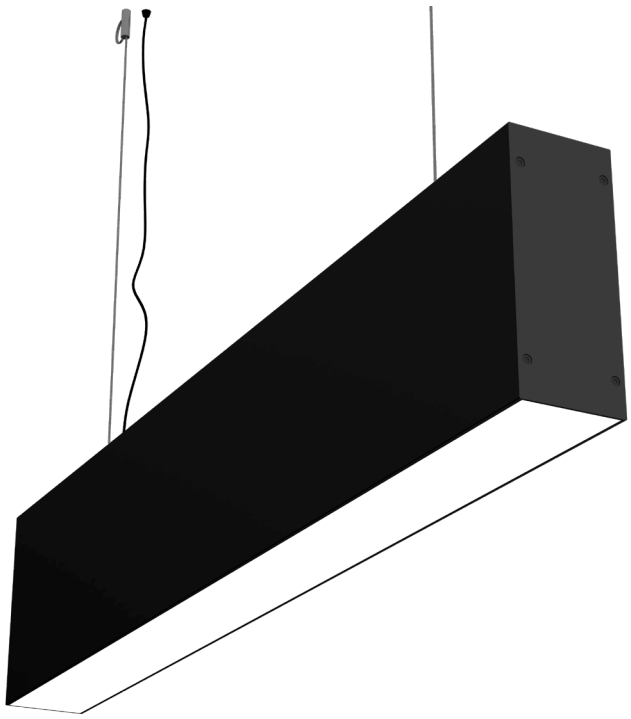

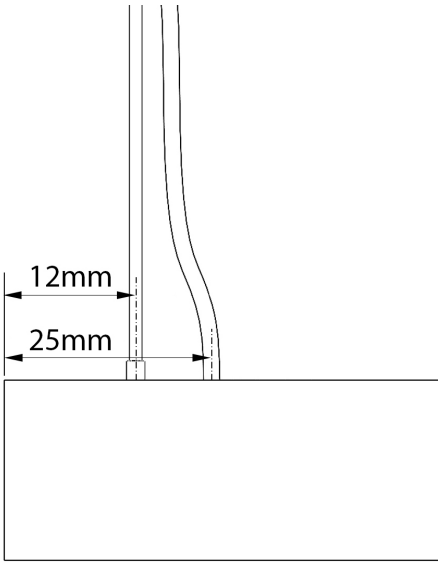


**1**

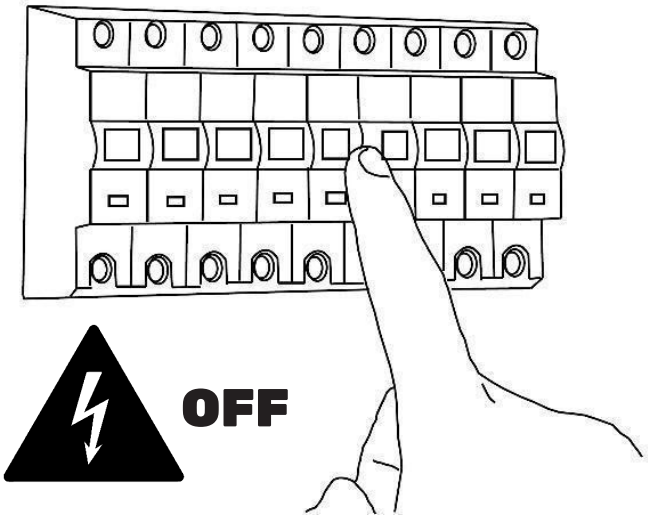


**KATOA Lighting** Rua Dr. Manuel Ramos, 285, Pavillhão E
4415-456 Grijó, Vila Nova de Gaia
Portugal

www.katoa.lighting
ola@katoa.lighting
+351 221 110 602

**2**

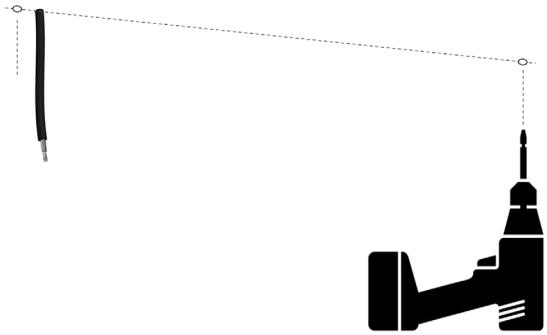

**3**

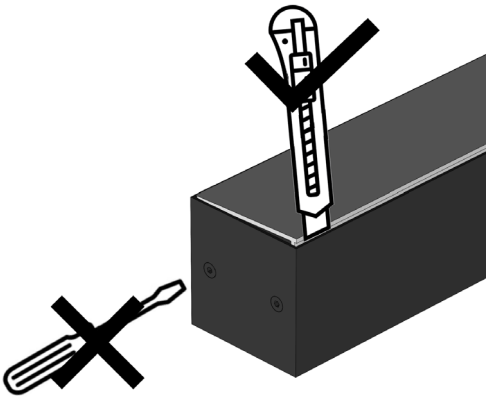

**4**

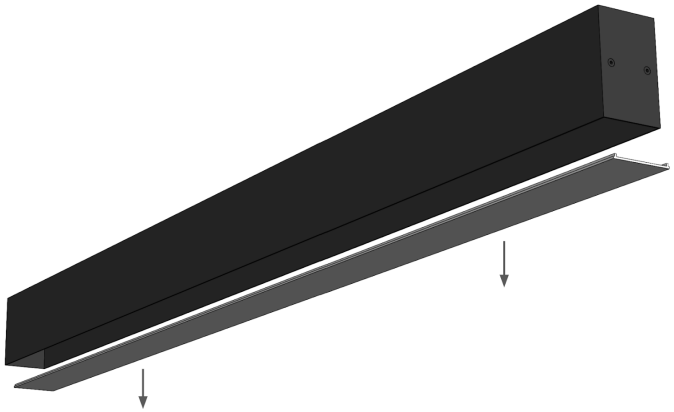

**5**

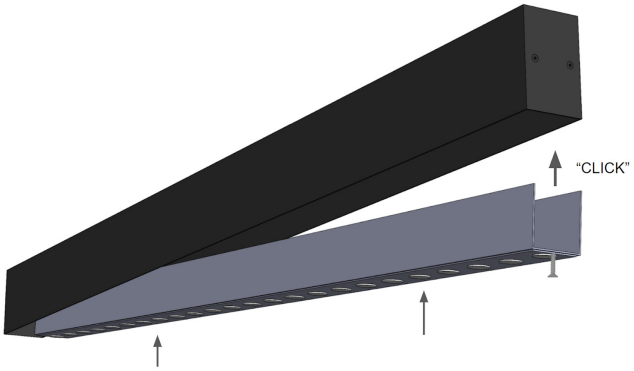


**6**

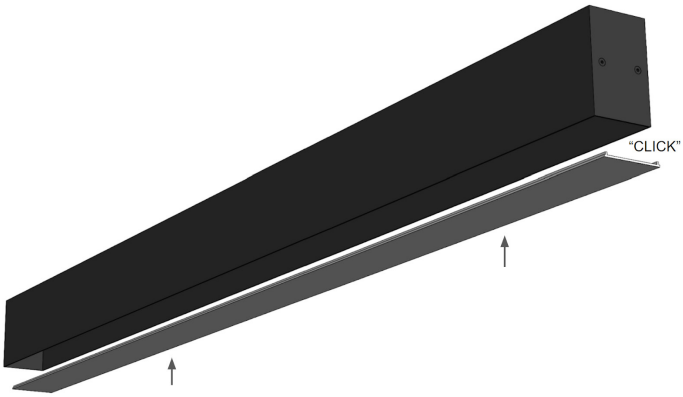


**7**



**8**

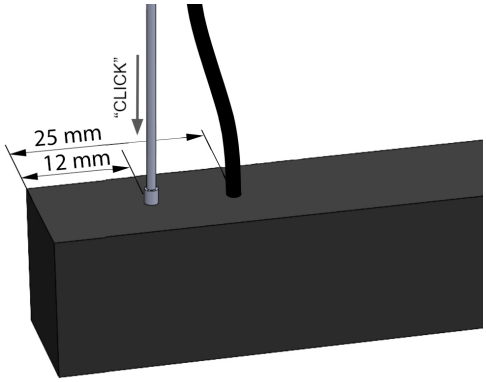


**9**

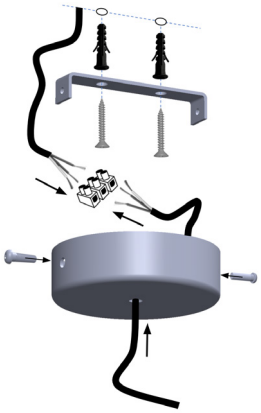

**KATOA Lighting** Rua Dr. Manuel Ramos, 285, Pavillhão E
4415-456 Grijó, Vila Nova de Gaia
Portugal

www.katoa.lighting
ola@katoa.lighting
+351 221 110 602