BRIK

INSTRUÇÕES DE MONTAGEM
ASSEMBLY INSTRUCTIONS

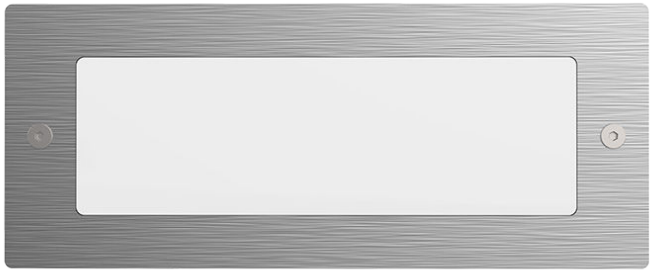

1

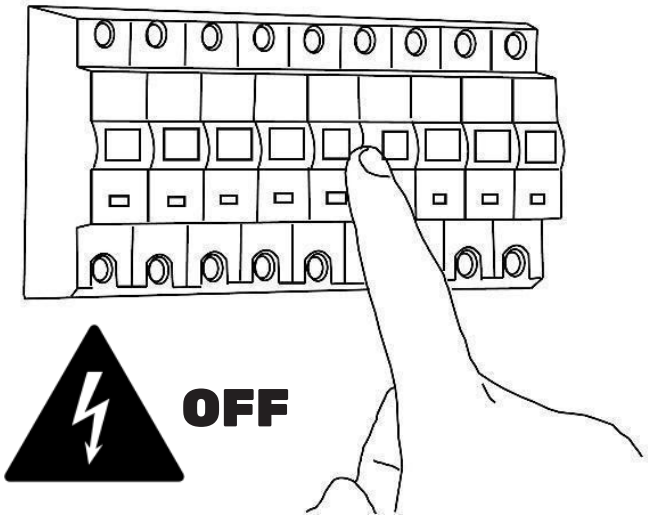

2

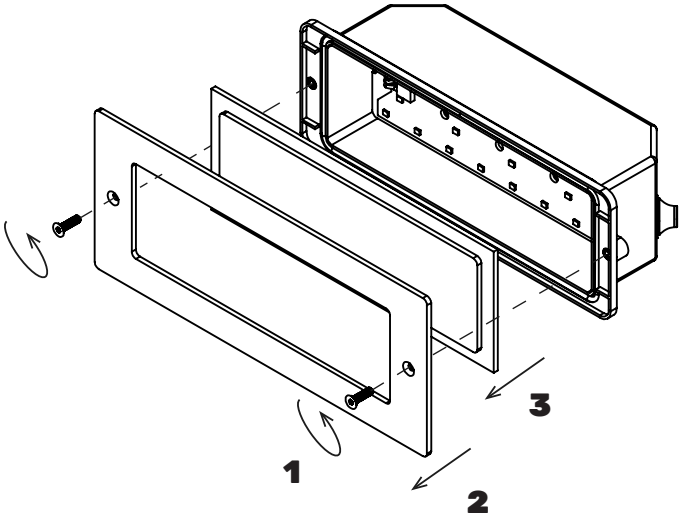

KATOA Lighting Rua Dr. Manuel Ramos, 285, Pavillhão E
4415-456 Grijó, Vila Nova de Gaia
Portugal

www.katoa.lighting
ola@katoa.lighting
+351 221 110 602

version 1

3

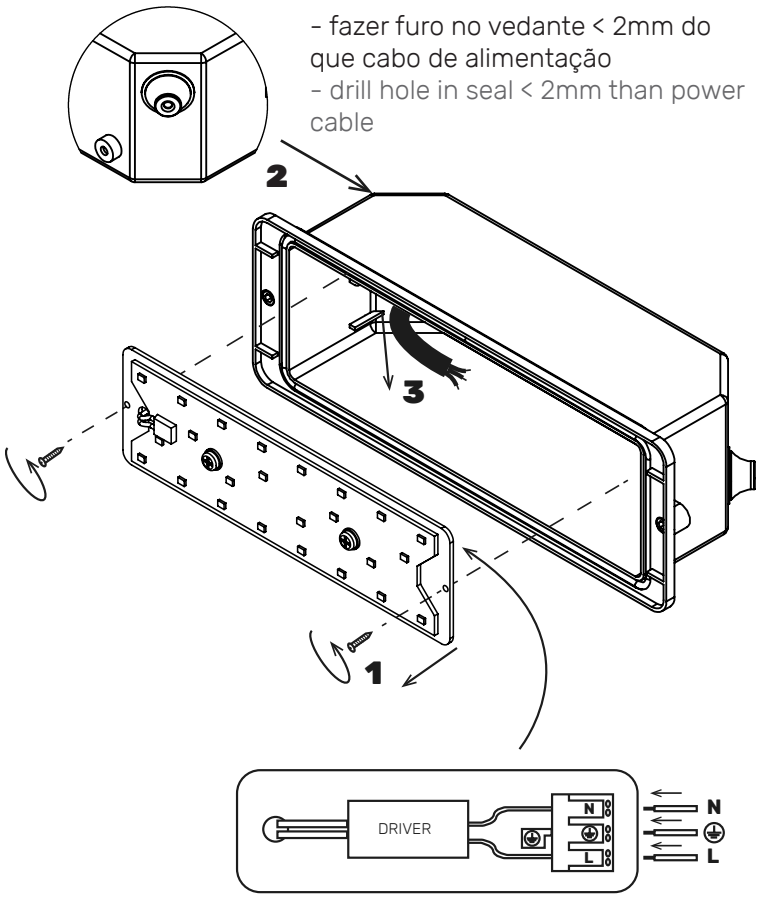

- fazer furo no vedante < 2mm do que cabo de alimentação
- drill hole in seal < 2mm than power cable

4

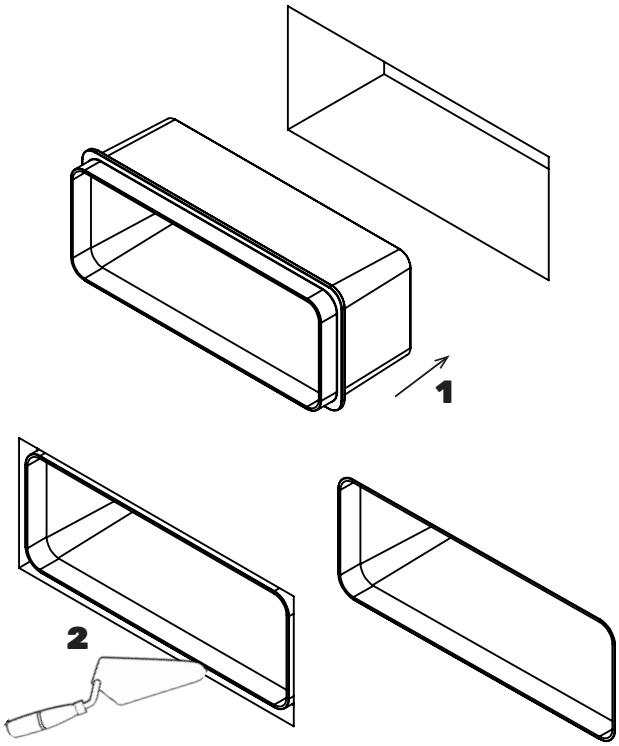

- colocar negativo em muro e passar massa a volta
- Place negative space on the wall and apply mortar around it.

5

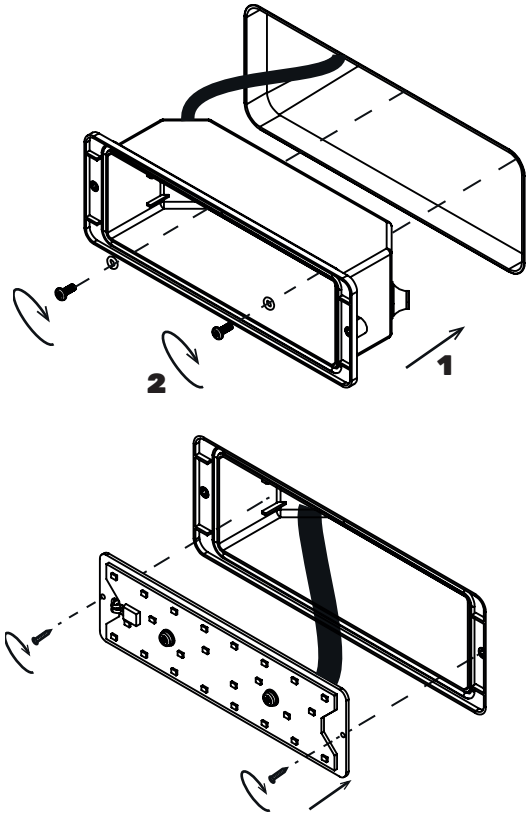

6

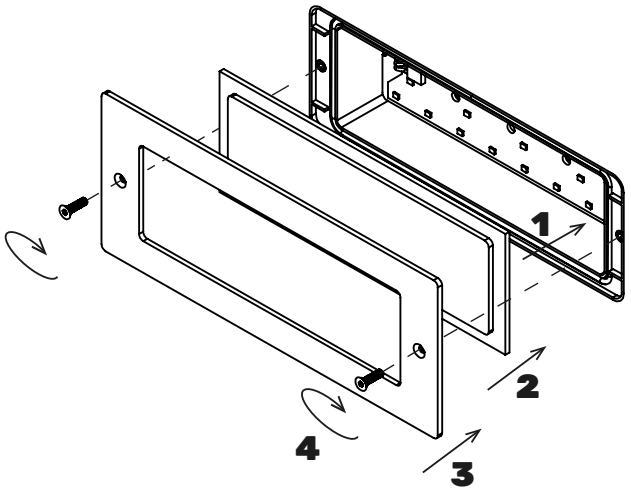

! APERTO MANUAL !
! MANUAL TIGHTENING !

KATOA Lighting Rua Dr. Manuel Ramos, 285, Pavillhão E
4415-456 Grijó, Vila Nova de Gaia
Portugal

www.katoa.lighting
ola@katoa.lighting
+351 221 110 602

version 1