ARU T

INSTRUÇÕES DE MONTAGEM
ASSEMBLY INSTRUCTIONS



1

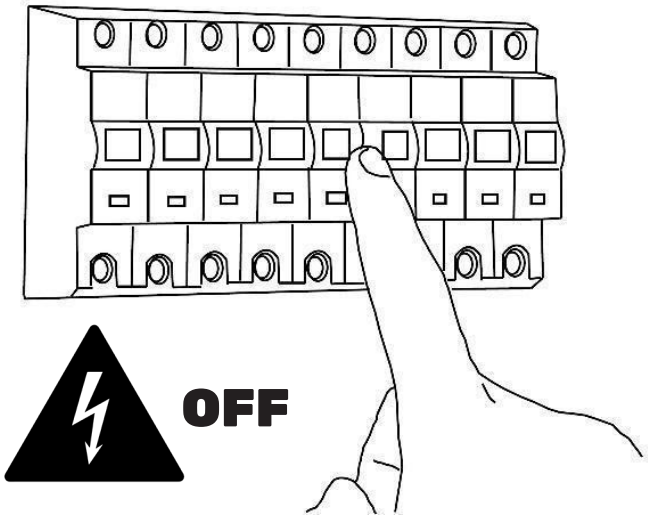

2

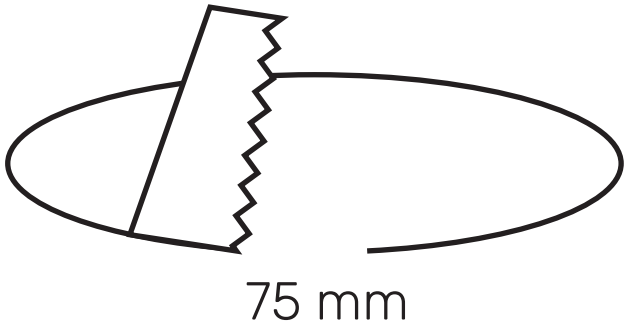

KATOA Lighting Rua Dr. Manuel Ramos, 285, Pavillhão E
4415-456 Grijó, Vila Nova de Gaia
Portugal

www.katoa.lighting
ola@katoa.lighting
+351 221 110 602

version 1

3

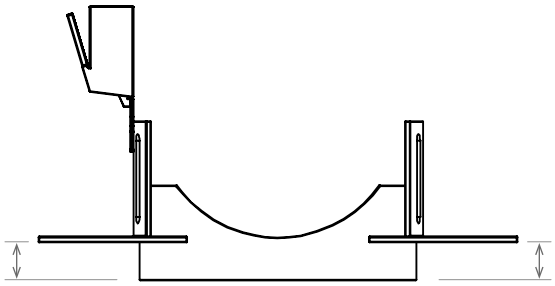

AJUSTAR PARA ESPESSURA DO TETO
ADJUST FOR CEILING THICKNESS

4

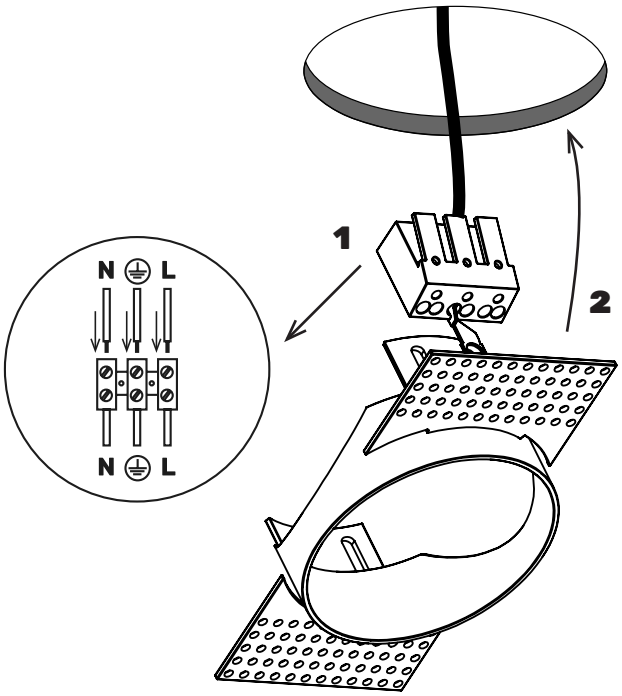

5

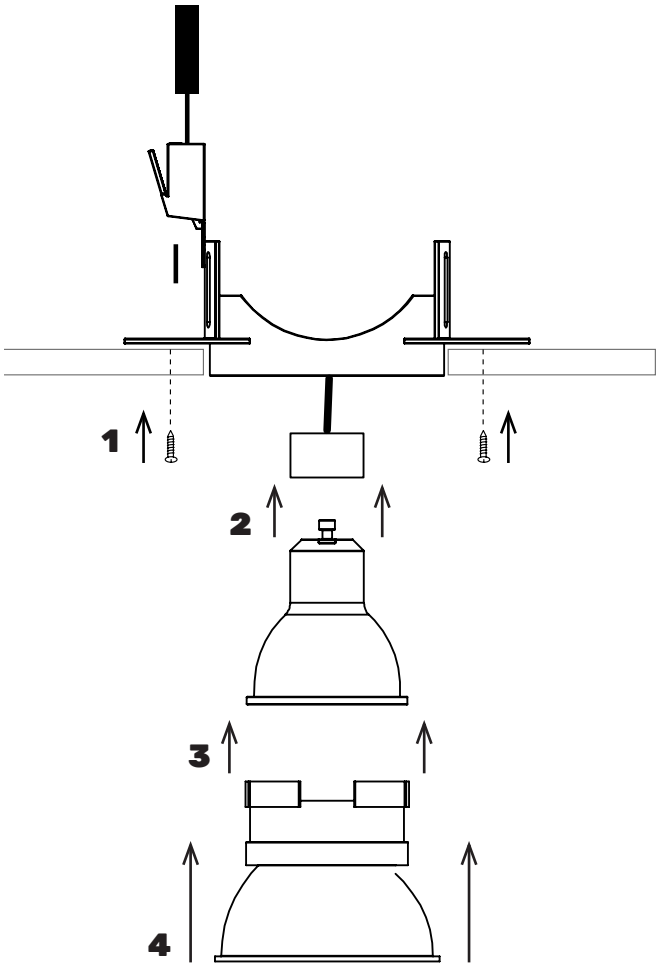

6

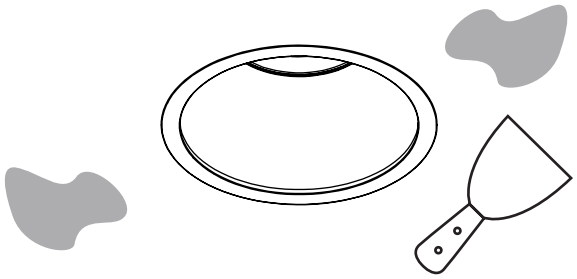

KATOA Lighting Rua Dr. Manuel Ramos, 285, Pavillhão E
4415-456 Grijó, Vila Nova de Gaia
Portugal

www.katoa.lighting
ola@katoa.lighting
+351 221 110 602

version 1