TRIM 2 FICHA TÉCNICA

APLICAÇÃO ENCASTRADA

LED | 230V/50Hz | IP20



NORMAS: EN 60598-1, EN 60598-2-1



DESENHO TÉCNICO

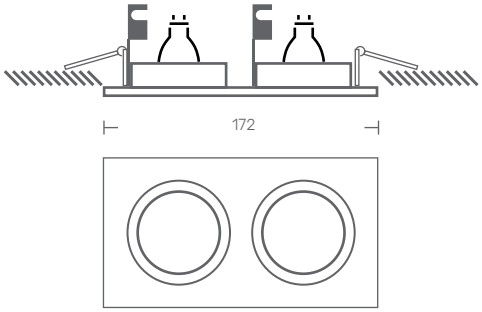

DESCRIÇÃO DE PRODUTO

Luminária LED dupla, orientável para aplicação encastrada, com aba.
Aro em alumínio escovado ou lacado a epoxy poliester.

FONTE DE LUZ

Lâmpada GU10
ou
COB LED
Driver LED, 220-240VAC-50/60Hz.
CRI>90, 35.000h de vida útil.

COR DISPONÍVEL/ACABAMENTO



1-branco/ 2-preto/ 4-antracite/ 5-escovado/ 6-cinza

TEMPERATURA/COR DE LUZ DISPONÍVEL



2700K/ 3000K/ 4000K

DRIVER DISPONÍVEL

X- Sem driver
1- HF - ON/OFF
2- DALI - Regulação de fluxo

TRIM 2 - LED GU10

LED GU10	POTÊNCIA (W)	FLUXO (lm)	CÓDIGO
	2x6	2x600	TRIM2.006.LK.AED
	2x8	2x825	TRIM2.008.LK.AED
	-	-	TRIM2.000.LK.AED

TRIM 2 - COB LED

2x9	2x1100	TRIM2.009.LK.AED
2x12	2x1500	TRIM2.012.LK.AED

KATOA
Everything is Lighting

Rua Dr. Manuel Ramos, 285 - Pavilhão E
4415-456 Grijó - Vila Nova de Gaia
Portugal

+351 221 110 602
ola@katoa.lighting
https://katoa.lighting/