SPIN Q

FICHA TÉCNICA

APLICAÇÃO ENCASTRADA

LED | 230V/50Hz | IP44

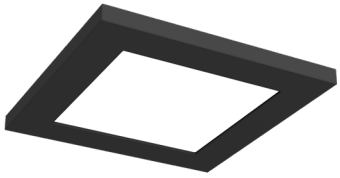

NORMAS: EN 60598-1, EN 60598-2-1

76x76

DESENHO TÉCNICO

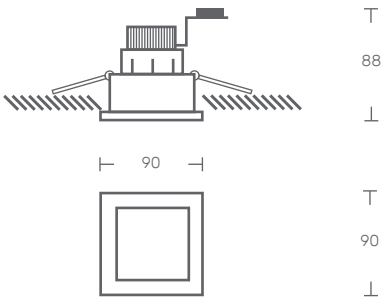

DESCRIÇÃO DE PRODUTO

Luminária LED para aplicação encastrada, com aba.
Aro em alumínio lacado ou aço inoxidável.
Refletor em alumínio e vidro fosco - efeito de anti-reflexo e anti-UV.

FONTE DE LUZ

Lâmpada GU10

COR DISPONÍVEL/ACABAMENTO



1-branco/ 2-preto/ 4-antracite/ 9-inox

TEMPERATURA/COR DE LUZ DISPONÍVEL



2700K/ 3000K/ 4000K

DIFUSOR DISPONÍVEL



F - fosco

SPIN Q

LED GU10	POTÊNCIA (W)	FLUXO (lm)	CÓDIGO
	6	600	SPINQ.006.LK.AED
	8	825	SPINQ.008.LK.AED
	-	-	SPINQ.000.LK.AED

KATOA
Everything is Lighting

Rua Dr. Manuel Ramos, 285 - Pavilhão E
4415-456 Grijó - Vila Nova de Gaia
Portugal

+351 221 110 602
ola@katoa.lighting
https://katoa.lighting/