PULL FICHA TÉCNICA

APLICAÇÃO ENCASTRADA

LED | 12V | IP65



NORMAS: EN 60598-1, EN 60598-2-1

30° 32

DESENHO TÉCNICO

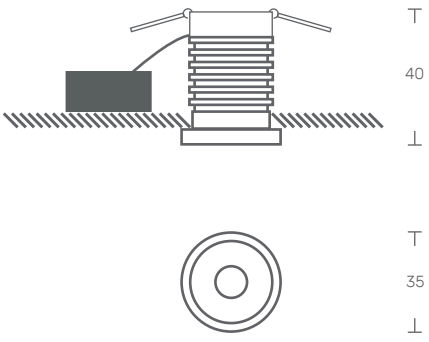

DESCRIÇÃO DE PRODUTO

Luminária LED para aplicação encastrada, com aba.
Corpo em alumínio lacado.
Ângulo de abertura de feixe de luz: 30°

FONTE DE LUZ

LED 3W
Driver LED, 12V.
CRI>80, 30.000h de vida útil.

COR DISPONÍVEL/ACABAMENTO

1-branco/ 2-preto

TEMPERATURA/COR DE LUZ DISPONÍVEL

2700K/ 3000K/ 4000K

DIFUSOR DISPONÍVEL

T - transparente

DRIVER DISPONÍVEL*

1- HF - ON/OFF
*driver remoto

PULL

POTÊNCIA (W)	FLUXO (lm)	CÓDIGO
3	200	PULL.003.LK.AED

KATOA Everything is Lighting
Rua Dr. Manuel Ramos, 285 - Pavilhão E
4415-456 Grijó - Vila Nova de Gaia
Portugal
+351 221 110 602
ola@katoa.lighting
https://katoa.lighting/