PIN FICHA TÉCNICA

APLICAÇÃO ENCASTRADA

LED | 230V/50Hz | IP44



NORMAS: EN 60598-1, EN 60598-2-1

20° 44

DESENHO TÉCNICO

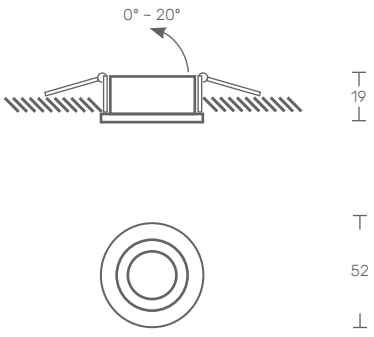

DESCRIÇÃO DE PRODUTO

Luminária LED orientável para aplicação encastrada, com aba.
Corpo em alumínio extrudido.

FONTE DE LUZ

Driver LED 700mA
CRI>80, 35.000h de vida útil

COR DISPONÍVEL/ACABAMENTO

5- escovado

TEMPERATURA/COR DE LUZ DISPONÍVEL

3000K/ 4000K

DIFUSOR DISPONÍVEL

T - transparente

DRIVER DISPONÍVEL

1- HF - ON/OFF

PIN

POTÊNCIA (W)	FLUXO (lm)	CÓDIGO
3	150	PIN.003.LK.AED

KATOA
Everything is Lighting

Rua Dr. Manuel Ramos, 285 - Pavilhão E
4415-456 Grijó - Vila Nova de Gaia
Portugal

+351 221 110 602
ola@katoa.lighting
https://katoa.lighting/