BOX FICHA TÉCNICA

APLICAÇÃO SALIENTE

LED | 230V/50Hz | IP40

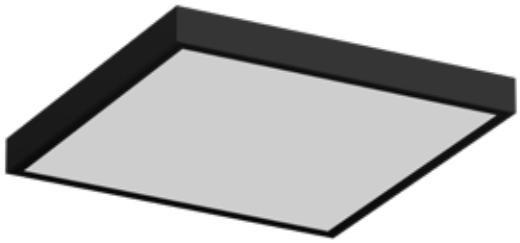

NORMAS: EN 60598-1, EN 60598-2-1

DESENHO TÉCNICO

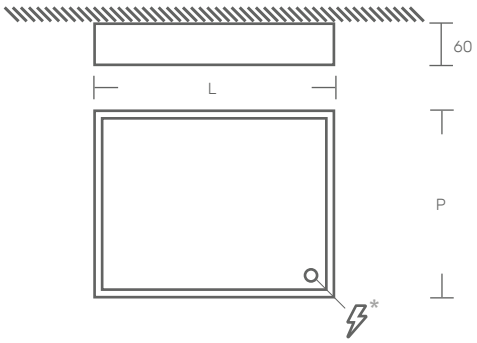

* entrada de alimentação elétrica

DESCRIÇÃO DE PRODUTO

Luminária LED para aplicação saliente.
Corpo em aço lacado.
Difusor em policarbonato opalino.

FONTE DE LUZ

Driver LED, 220-240VAC-50/60Hz.
CRI>80, 65.000h de vida útil.
@L80, B10, Ta 25°.

COR DISPONÍVEL/ACABAMENTO

1-branco/ 2-preto/ 4-antracite/ 6- cinza/ 8-RAL

TEMPERATURA/COR DE LUZ DISPONÍVEL



2700K/ 3000K/ 4000K/ 6500K/ TW

DIFUSOR DISPONÍVEL



O -opalino/ P -microprismático

DRIVER DISPONÍVEL

1- HF - ON/OFF
2- DALI - Regulação de fluxo
3- 1-10V -Regulação de fluxo
4- W - Bluetooth / Wifi

BOX

DIMENSÕES (mm)	POTÊNCIA (W)	FLUXO (lm)	CÓDIGO
297x1197	28	4900	BOX30.028.LK.AED
297x1197	42	7200	BOX30.042.LK.AED
297x1497	43	6125	BOX30.043.LK.AED
297x1497	87	9000	BOX30.087.LK.AED
597x597	28	4900	BOX60.028.LK.AED
597x597	42	7200	BOX60.042.LK.AED

KATOA
Everything is Lighting

Rua Dr. Manuel Ramos, 285 - Pavilhão E
4415-456 Grijó - Vila Nova de Gaia
Portugal

+351 221 110 602
ola@katoa.lighting
https://katoa.lighting/