BOOK FICHA TÉCNICA

APLICAÇÃO SALIENTE

LED | 230V/50Hz | IP20



NORMAS: EN 60598-1, EN 60598-2-1

30°

DESENHO TÉCNICO

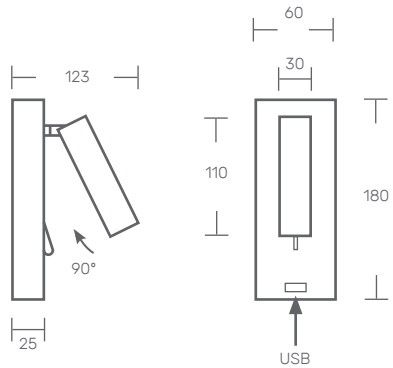

DESCRIÇÃO DE PRODUTO

Luminária LED para aplicação saliente na parede.
Corpo em aço inox lacado a epoxy poliester.

FONTE DE LUZ

Driver LED, 220-240VAC - 50/60Hz
30.000h de vida útil

COR DISPONÍVEL/ACABAMENTO

1-branco/ 2-preto

TEMPERATURA/COR DE LUZ DISPONÍVEL

2700K

DIFUSOR DISPONÍVEL

T - transparente

DRIVER DISPONÍVEL

1- HF - ON/OFF

BOOK

POTÊNCIA (W)	FLUXO (lm)	CÓDIGO
4	200	BOOK.004.LK.AED

KATOA
Everything is Lighting

Rua Dr. Manuel Ramos, 285 - Pavilhão E
4415-456 Grijó - Vila Nova de Gaia
Portugal

+351 221 110 602
ola@katoa.lighting
https://katoa.lighting/