REC

FICHA TÉCNICA

APLICAÇÃO ENCASTRADA

LED | 230V/50Hz | IP20



NORMAS: EN 60598-1, EN 60598-2-1

74x72

DESCRIÇÃO DE PRODUTO

Luminária LED orientável para aplicação encastrada, com aba.
Corpo em chapa de aço galvanizado lacada a epoxy poliester.

FONTE DE LUZ

Suporte GU10 ou COB LED

COR DISPONÍVEL/ACABAMENTO

1-branco/ 2-preto/ 4-antracite/ 6-cinza

TEMPERATURA/COR DE LUZ DISPONÍVEL

2700K/ 3000K/ 4000K

DESENHO TÉCNICO

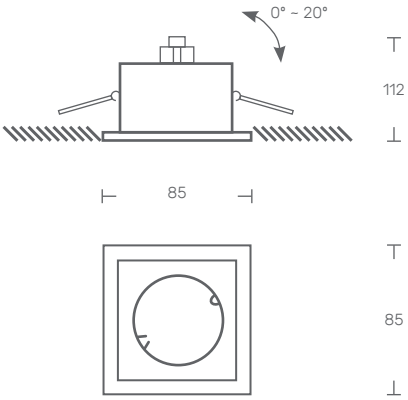

REC

LED GU10	POTÊNCIA (W)	FLUXO (lm)	CÓDIGO
	6	600	REC.006.LK.AED
	8	825	REC.008.LK.AED
	-	-	REC.000.LK.AED

REC - COB LED

9	1100	REC.009.LK.AED
12	1500	REC.012.LK.AED

KATOA
Everything is Lighting

Rua Dr. Manuel Ramos, 285 - Pavilhão E
4415-456 Grijó - Vila Nova de Gaia
Portugal

+351 221 110 602
ola@katoa.lighting
https://katoa.lighting/