NERO

FICHA TÉCNICA

APLICAÇÃO SALIENTE

LED | 230V/50Hz | IP20

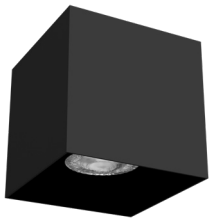

NORMAS: EN 60598-1, EN 60598-2-1

DESCRIÇÃO DE PRODUTO

Luminária LED para aplicação saliente.
Corpo em alumínio lacado a epoxy poliester.

FONTE DE LUZ

Lâmpada GU10

COR DISPONÍVEL/ACABAMENTO

1-branco/ 2-preto/ 4-antracite/ 5-cinza/ 8-RAL

TEMPERATURA/COR DE LUZ DISPONÍVEL

2700K/ 3000K/ 4000K

DESENHO TÉCNICO

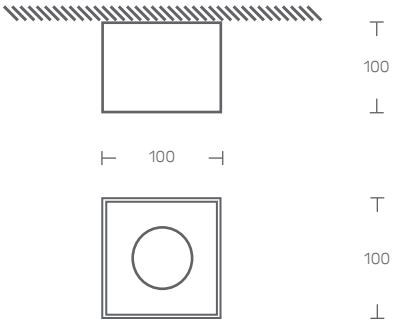

NERO

LED GU10	POTÊNCIA (W)	FLUXO (lm)	CÓDIGO
	6	600	NERO.006.LK.AED
	8	825	NERO.008.LK.AED
	-	-	NERO.000.LK.AED

KATOA
Everything is Lighting

Rua Dr. Manuel Ramos, 285 - Pavilhão E
4415-456 Grijó - Vila Nova de Gaia
Portugal

+351 221 110 602
ola@katoa.lighting
https://katoa.lighting/